Réglages

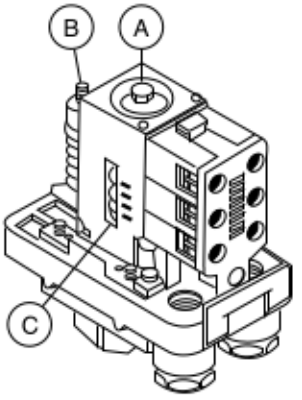

Le réglage s'effectue en agissant sur l'écrou A pour obtenir le point haut (pression de déclenchement) et sur l'écrou B pour régler le point bas (pression d'enclenchement).

- Visser l'écrou A pour augmenter la valeur de la pression de déclenchement qui se visualise sur le repère C.
- Visser l'écrou B pour diminuer la valeur de la pression d'enclenchement (augmente l'écart).

XMP 6 PM tripolaire
Limite maxi déclenchement: 6 bars
Ecart mini: 0.6 bar

Courbes de fonctionnement

1 - Écart maxi
2 - Écart mini

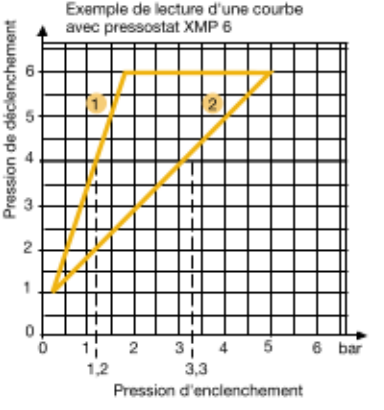

Réglage de la pression de déclenchement sur une valeur de 4 bars.
Limites de changement des valeurs du contact (pression d'enclenchement) 1,2 bar et 3,3 bars.
L'écart maximal sera de 4 - 1,2 = 2,8 bars.
L'écart minimal sera de 4 - 3,3 = 0,7 bar.