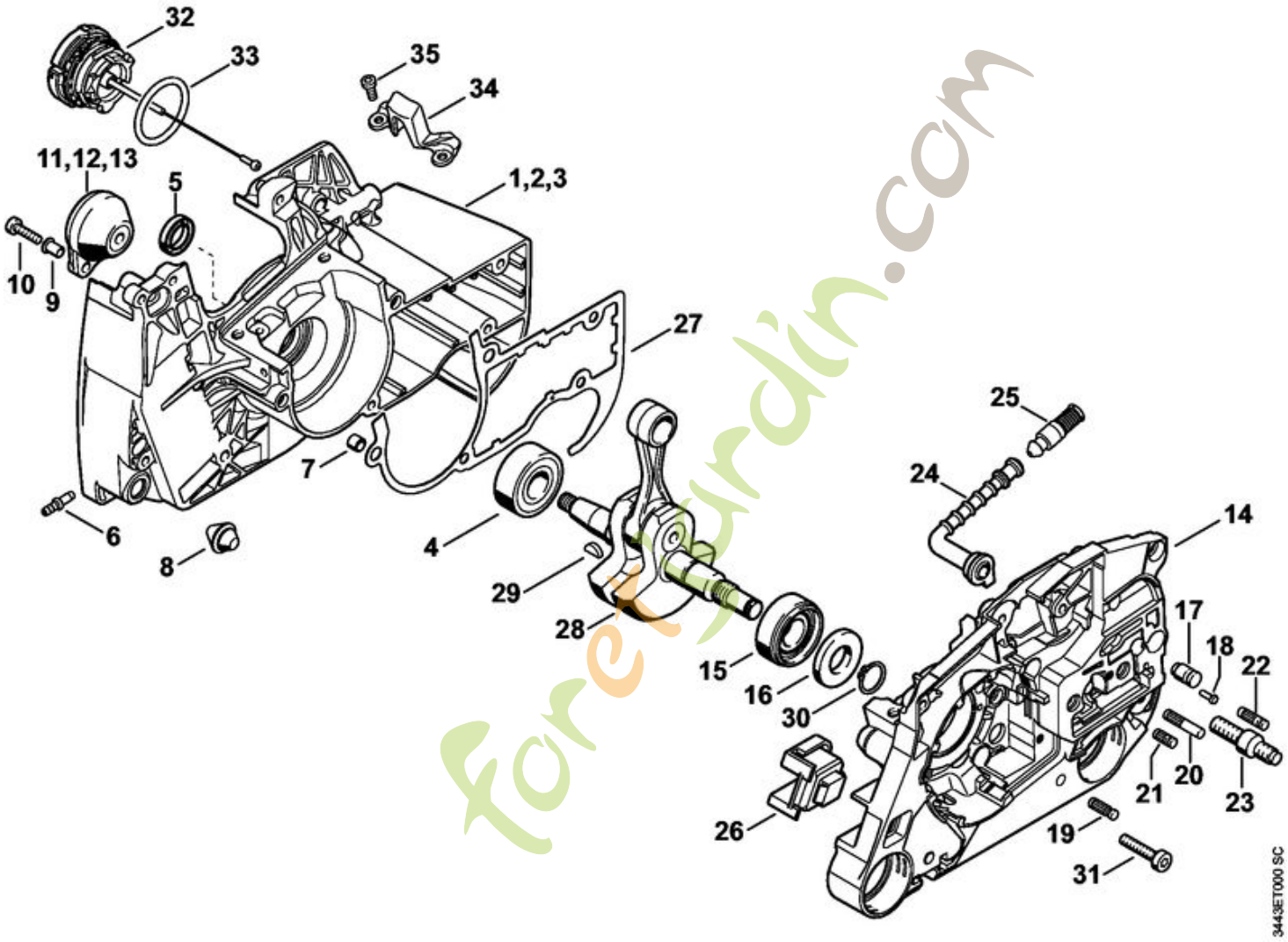

foretjardin.com

MS 461
Carter, Vilebrequin

Position	Numéro d'article	Description	Quantité	FromSerialNumber	ToSerialNumber	TechnicalInfo	Prix	Discount	Unit
1	1128 020 2612	Demi-carter de vilebrequin, côté ventilateur							
4	9503 003 0346	Roulement rainuré à billes 6202							
5	9640 003 1355	Bague d'étanchéité 13,5x20x4							
6	0000 988 5211	Manchon							
7	0000 988 8600	Douille							
8	1133 791 5900	Butoir d'arrêt							
9	9416 868 5630	Rivet tubulaire 5,5x0,5x6,8							
10	9022 313 0679	Vis cylindrique IS-M4x16							
11	1128 790 9909	Butoir annulaire							
14	1128 020 2914	Demi-carter de vilebrequin							
15	9523 003 4278	Roulement rainuré à billes 15x35x13							
16	9640 003 1600	Bague d'étanchéité 15x29,6x4							
17	1128 640 9100	Soupape							
18	0000 974 1200	Clou cannelé cylindrique 2,6x8							
19	1120 162 5200	Boulon							
20	1121 162 5205	Boulon							
21	1128 162 5200	Boulon							
22	1121 162 5200	Boulon							
23	1138 664 2400	Vis à embase							
24	1122 647 9400	Tuyau							
25	1117 640 3800	Crépine d'aspiration							

foretjardin.com

Position	Numéro d'article	Description	Quantité	FromSerialNumber	ToSerialNumber	TechnicalInfo	Prix	Discount	Unit
26	1124 791 2800	Butoir d'arrêt							
27	1128 029 0505	Joint							
28	1128 030 0402	Vilebrequin				(25.2005)			
29	1120 036 8500	Clavette demi-lune 2x3,7							
30	9455 621 1520	Circlip 15x1							
31	9022 371 1050	Vis cylindrique IS-M5x25							
32	0000 350 0533	Bouchon de réservoir							
33	9645 948 7734	Joint torique 25x3,5							
34	1128 021 8100	Bride							
35	9022 313 0651	Vis cylindrique IS-M4x10							
	1128 007 1600	Jeu de joints							

foretjardin.com

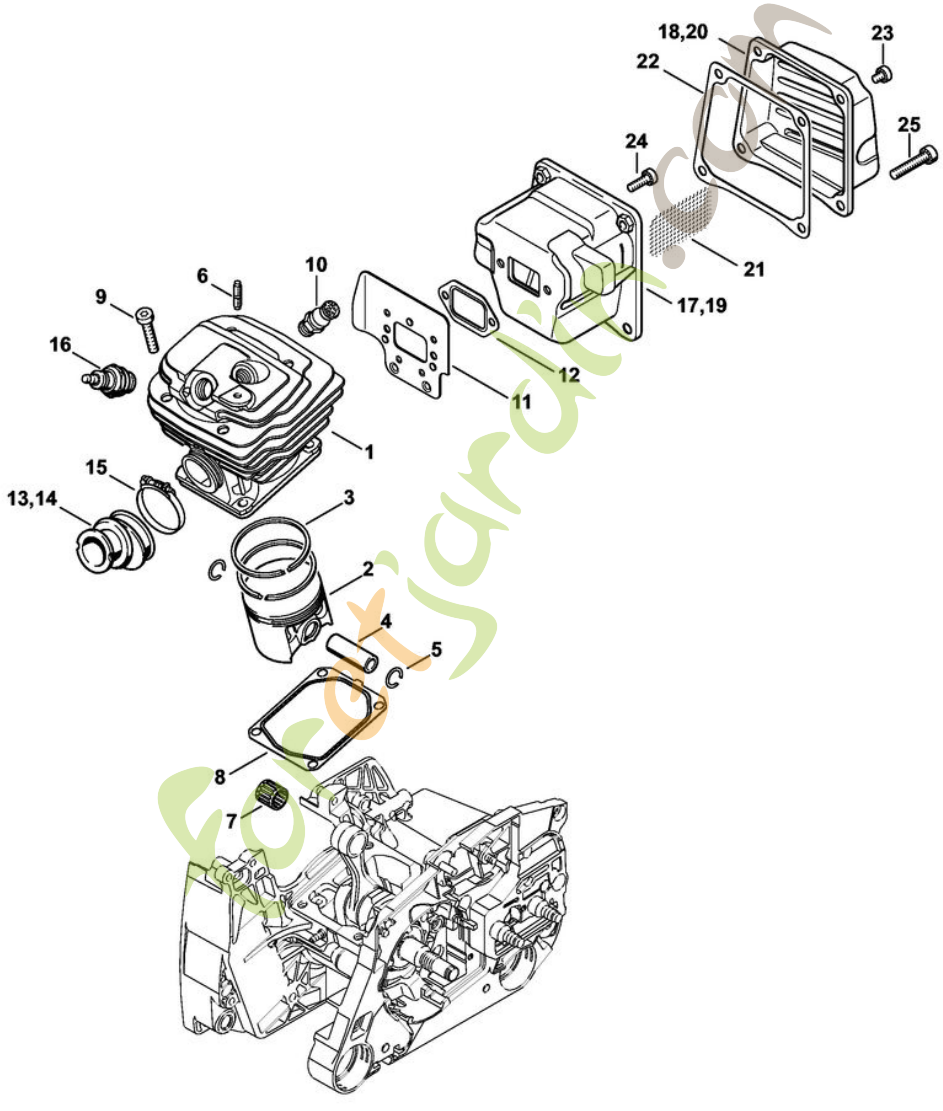
18,20
23
22
25
24
21
17,19
10
6
9
16
12
11
1
15
13,14
3
2
4
5
8
7
3443ET001 SC

MS 461
Cylindre, Silencieux

Position	Numéro d'article	Description	Quantité	FromSerialNumber	ToSerialNumber	TechnicalInfo	Prix	Discount	Unit
1	1128 020 1250	Cylindre avec piston Ø 52 mm							
2	1128 030 2051	Piston Ø 52 mm							
3	1122 034 3000	Segment de piston Ø 52x1,2 mm							
4	1128 034 1501	Axe de piston 12x8x35							
5	9463 650 1200	Jonc d'arrêt 12x1							
6	0000 953 0807	Goujon fileté M5							
7	9512 003 3061	Cage à aiguilles 12x15x15							
8	1128 029 2310	Joint de cylindre							
9	9022 341 1370	Vis cylindrique IS-M6x30							
10	1128 020 9400	Soupape de décompression							
11	1128 141 3203	Tôle de refroidissement							
12	1125 149 0601	Joint de silencieux							
13	1128 141 2203	Coude							
15	9771 021 2578	Collier de serrage Ø 34x5							
16	0000 400 7000	Bougie NGK BPMR7A							
16	1110 400 7005	Bougie Bosch WSR 6 F							
17	1128 140 0650	Silencieux							
18	1128 145 0803	Couvercle de sortie							
22	1128 149 0500	Joint							
23	9022 341 0911	Vis cylindrique IS-M5x6							
24	9022 341 0980	Vis cylindrique IS-M5x16							

foretjardin.com

Position	Numéro d'article	Description	Quantité	FromSerialNumber	ToSerialNumber	TechnicalInfo	Prix	Discount	Unit
25	9022 341 1370	Vis cylindrique IS-M6x30							
	1128 007 1600	Jeu de joints							

foretjardin.com

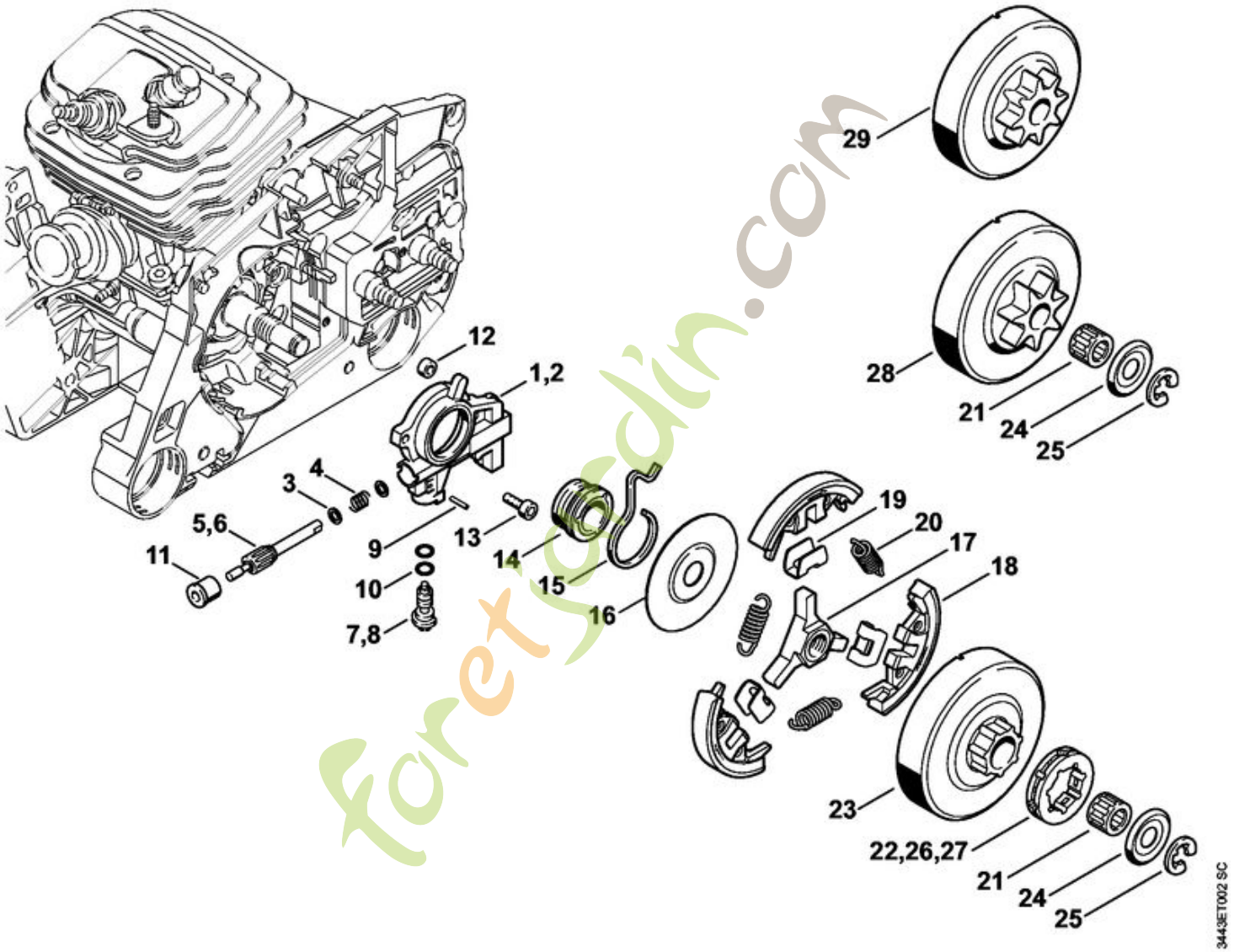

foretgodin.com

MS 461
Pompe à huile, Embrayage

Position	Numéro d'article	Description	Quantité	FromSerialNumber	ToSerialNumber	TechnicalInfo	Prix	Discount	Unit
1	1128 640 3206	Pompe à huile 0,8							
3	0000 958 0518	Rondelle							
4	0000 997 0615	Ressort de pression							
5	1128 647 0606	Piston de pompe 0,8							
7	1128 647 4806	Vis de réglage							
9	9380 620 1090	Goupille élastique 2x10							
10	9646 945 0160	Joint torique 4x2							
11	1125 641 9400	Coussinet							
12	1122 649 5000	Anneau de joint B4x2							
13	9022 313 0660	Vis cylindrique IS-M4x12							
14	1128 640 7112	Vis sans fin							
15	1128 647 2400	Ressort							
16	1128 162 1001	Rondelle de recouvrement 58 mm							
	1128 160 2004	Embrayage							
17	1128 162 3202	Entraîneur							
18	1128 162 0807	Masselotte							
19	1128 162 3000	Pièce de fixation							
20	0000 997 5815	Ressort de tension							
21	9512 933 2380	Cage à aiguilles 10x16x12							
	1128 007 1017	Jeu de pignon à anneau 3/8" 7D							
22	0000 642 1223	Pignon à anneau 3/8" 7D							

foretjardin.com

Position	Numéro d'article	Description	Quantité	FromSerialNumber	ToSerialNumber	TechnicalInfo	Prix	Discount	Unit
23		Cloche d'embrayage							
24	0000 958 1032	Rondelle Ø 27 mm							
25	9460 624 0801	Anneau d'arrêt 8x1,3							
	1128 007 1018	Jeu de pignon à anneau 3/8" 8D (BR)							
26	0000 642 1216	Pignon à anneau 3/8" 8D (BR)							
	1128 007 1019	Jeu de pignon à anneau 0.325" 9D							
27	0000 642 1239	Pignon à anneau 0.325" 9D							
28	1128 640 2003	Pignon 3/8" 7D							
29	1128 640 2004	Pignon 3/8" 8D							

foretjardin.com

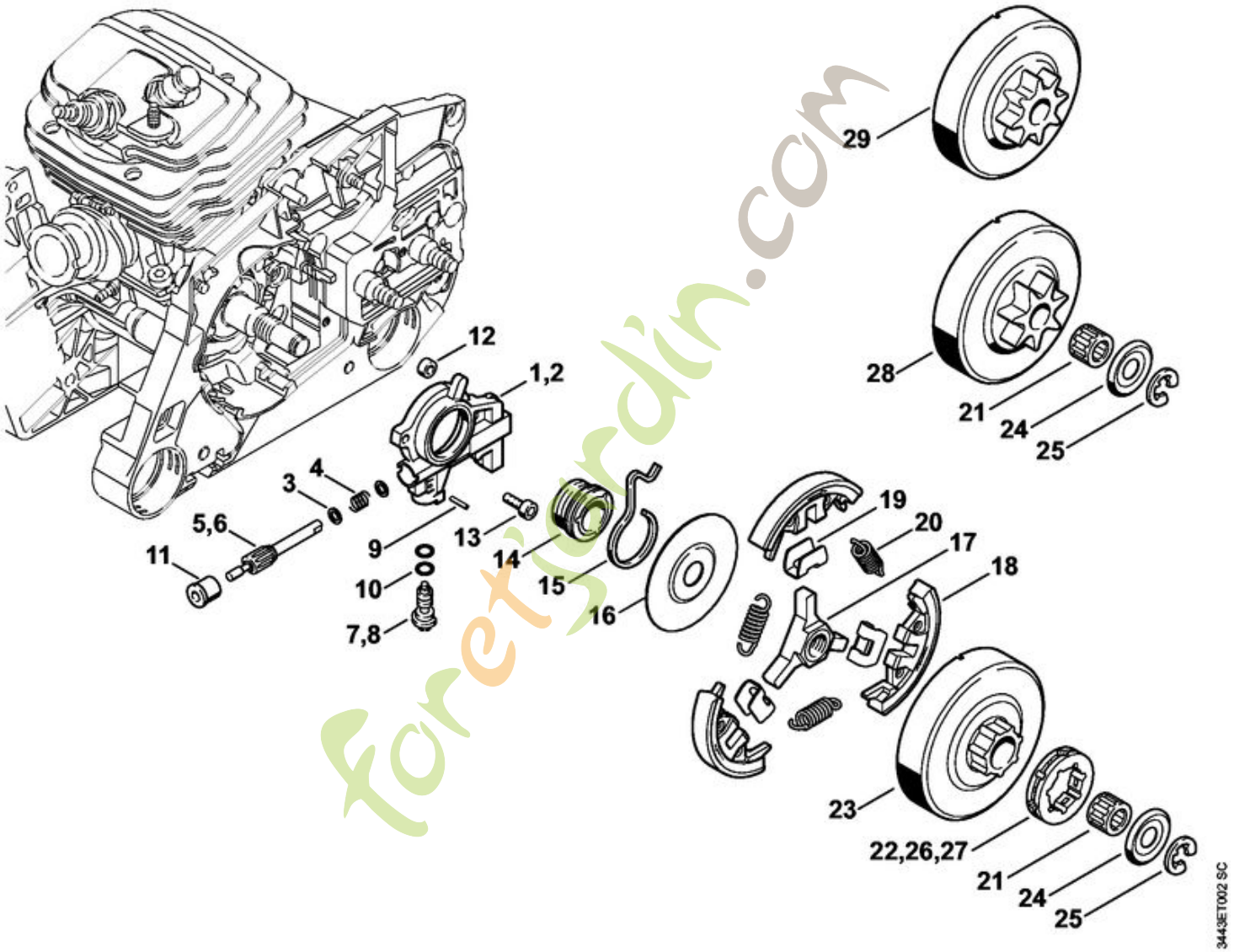

foretjardin.com

MS 461
Protège-main, Frein de chaîne, Tendeur de chaîne

Position	Numéro d'article	Description	Quantité	FromSerialNumber	ToSerialNumber	TechnicalInfo	Prix	Discount	Unit
1	1128 790 9152	Protège-main							
2	1124 084 8300	Feuille calorifuge							
3	1124 792 5500	Douille							
4	1124 792 5505	Douille							
5	9022 341 1080	Vis cylindrique IS-M5x35							
6	1128 160 5000	Levier							
7	9460 624 0400	Anneau d'arrêt 4							
8	1121 162 5010	Levier							
9	0000 997 0628	Ressort							
10	1128 160 5400	Collier de frein							
11	9022 346 0658	Vis cylindrique IS-M4x12							
12	1128 160 5501	Ressort de tension							
13	1128 162 8000	Tuyau							
14	1128 021 1102	Couvercle							
15	1128 021 1105	Couvercle							
16	9022 313 0660	Vis cylindrique IS-M4x12							
17	1125 007 1021	Jeu de pignon droit / vis de tension							
18	9646 945 0490	Joint torique 7x1,5							
19	1125 640 1900	Coulisse de tension							
20	1122 664 2200	Tôle de protection							
21	9022 313 0633	Vis cylindrique IS-M4x8							

foretjardin.com

Position	Numéro d'article	Description	Quantité	FromSerialNumber	ToSerialNumber	TechnicalInfo	Prix	Discount	Unit
22	1125 664 1400	Pièce de pression							
23	1122 664 4500	Support							
24	1128 664 1001	Tôle latérale intérieure 0,9 mm							
25	0000 967 3915	Plaque indicatrice (USA)							

foretjardin.com

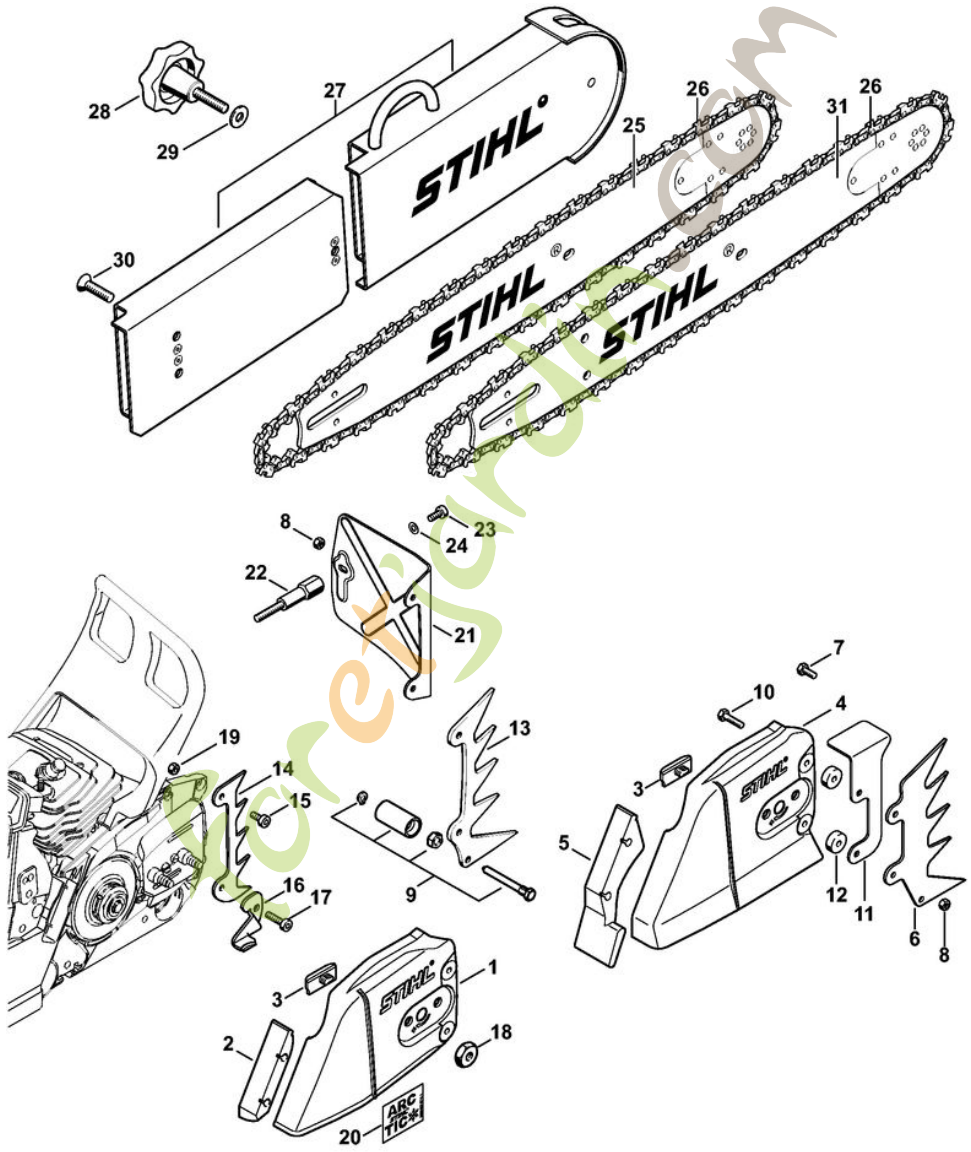
28
29
27
30
25
26
26
31
STIHL
STIHL
STIHL
8
22
24
23
21
19
14
15
16
17
13
9
7
10
4
3
5
12
11
6
8
3
2
1
18
20
ARC TIC
3443ET013 AM

MS 461
Couvercle de pignon, Guide-chaîne

Position	Numéro d'article	Description	Quantité	FromSerialNumber	ToSerialNumber	TechnicalInfo	Prix	Discount	Unit
1	1128 640 1706	Couvercle de pignon							
2	1125 656 1501	Pièce de protection							
3	1121 648 6610	Bande de glissement							
7	9008 345 0960	Vis à six pans M5x12							
14	1128 664 0500	Griffe							
15	9022 341 0960	Vis cylindrique IS-M5x12							
16	1122 656 7700	Arrêt de chaîne							
17	9022 341 1019	Vis cylindrique IS-M5x20							
18	0000 955 0801	Écrou à six pans M8							
19	9214 320 0700	Écrou de sécurité M5							

foretjardin.com

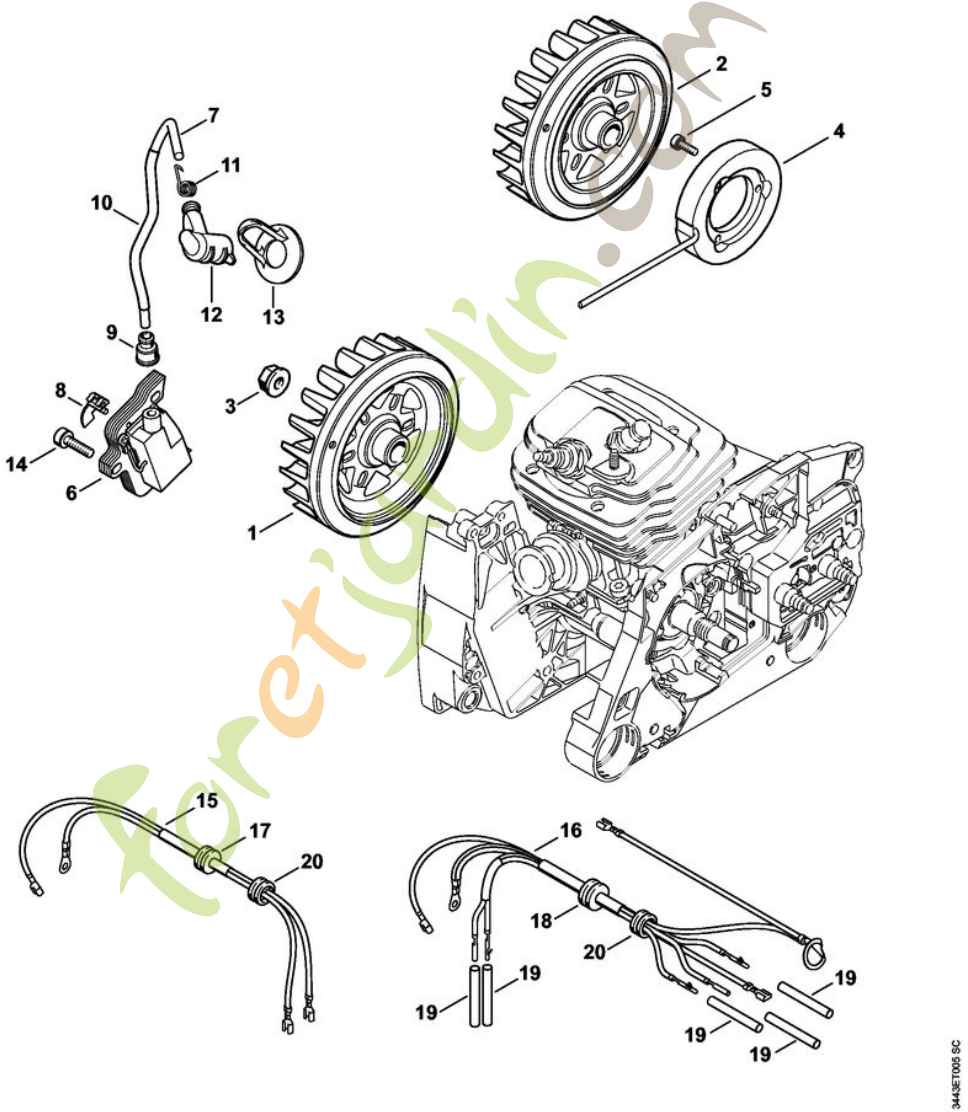

foretigolin.com

MS 461
Dispositif d'allumage, Faisceau de câbles

Position	Numéro d'article	Description	Quantité	FromSerialNumber	ToSerialNumber	TechnicalInfo	Prix	Discount	Unit
1	1128 400 1211	Rotor				(25.2005)			
3	0000 955 0802	Écrou à embase M8x1							
6	1128 400 1313	Module d'allumage							
7		Câble d'allumage 163 mm							
	0000 405 0600	Cable d'allumage 1 m							
	0000 930 2251	Câble d'allumage 10 m							
8	0000 448 1250	Attache de câble							
9	0000 989 1010	Douille de protection							
10	1122 442 0400	Gaine isolante 100 mm							
11	0000 998 0604	Ressort coudé							
12	1128 405 1000	Contact de câble d'allumage							
13	1128 084 1400	Recouvrement							
14	9022 341 1019	Vis cylindrique IS-M5x20							
15	1128 440 3002	Faisceau de câbles							
17	0000 989 0814	Douille de protection							
19	1121 442 0402	Gaine isolante 35 mm							
20	1125 084 8900	Douille	1						

foretjardin.com

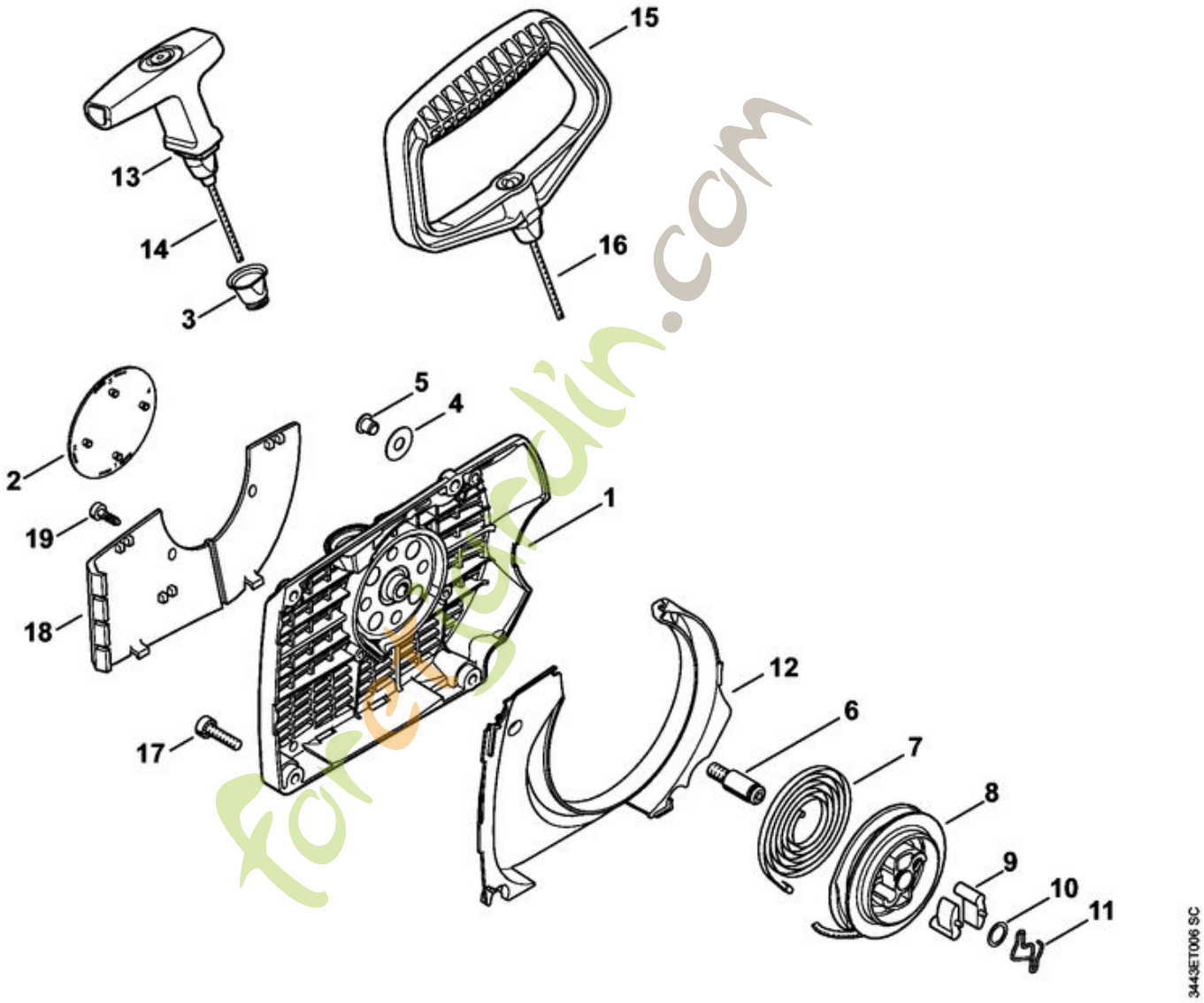

forestlin.com

MS 461
Dispositif de lancement

Position	Numéro d'article	Description	Quantité	FromSerialNumber	ToSerialNumber	TechnicalInfo	Prix	Discount	Unit
	1128 080 2115	Carter de ventilateur avec lanceur							
1	1128 080 1814	Carter de ventilateur							
2	1128 967 1515	Plaque matricule MS 461							
3	1110 084 9102	Douille							
4	0000 958 0607	Rondelle							
5	9416 868 6530	Rivet tubulaire 6,5x0,5x6,8							
6	1128 080 6500	Axe							
7	1135 190 0600	Ressort de rappel							
8	1128 195 0400	Poulie à câble							
9	1125 195 7200	Cliquet							
10	0000 958 0923	Rondelle							
11	1128 195 3500	Ressort							
12	1128 084 7802	Segment							
13	1128 190 3400	Poignée ElastoStart Ø 3,5 mm							
14	1128 190 2900	Câble de lancement Ø 3,5 mm							
	0000 930 2267	Câble de lancement Ø 3,5 mm / 28 pièces							
17	9022 371 1020	Vis cylindrique IS-M5x20							
18	1128 080 7501	Plaque de recouvrement							
19	9074 477 2995	Vis cylindrique IS-P4x12							

foretjardin.com

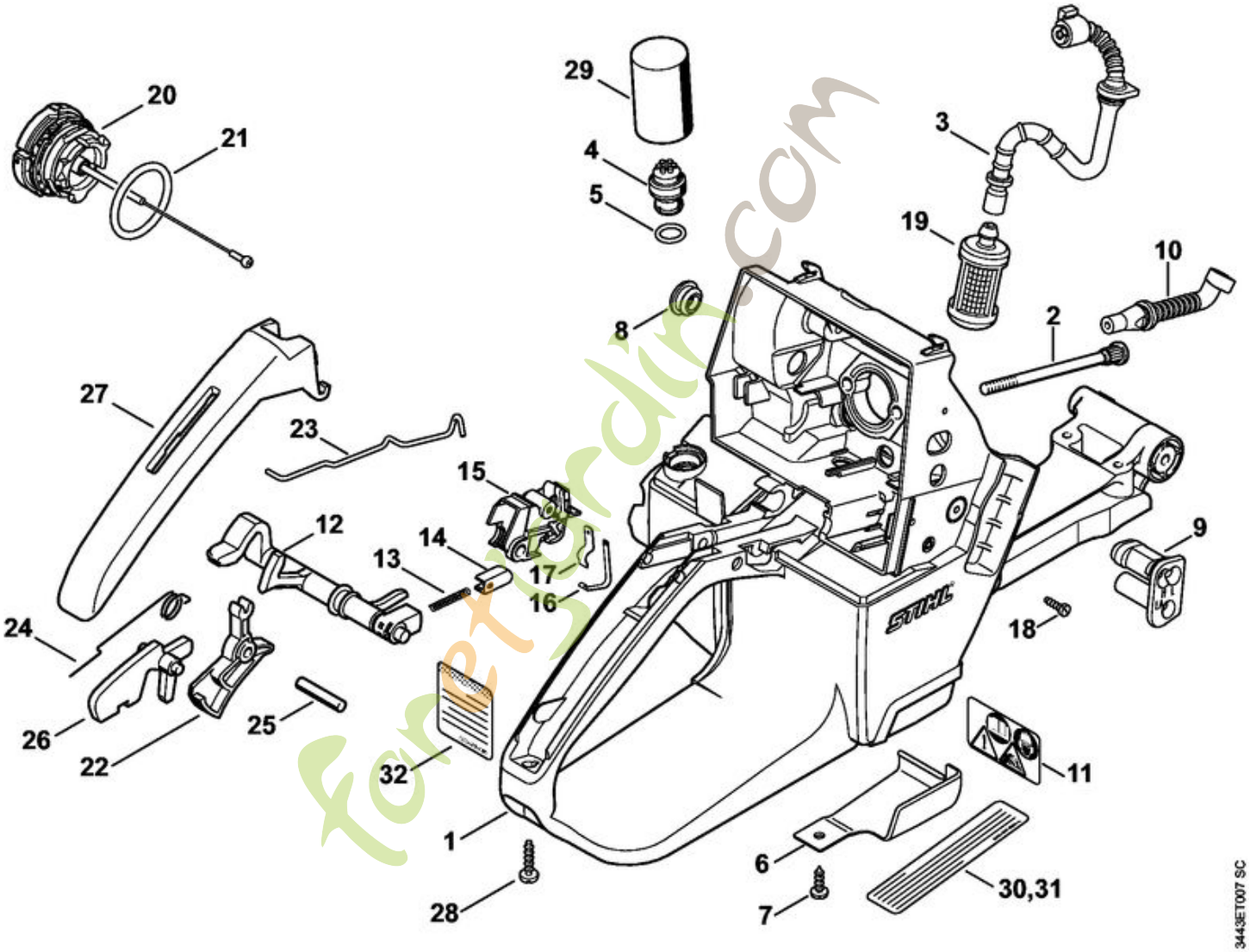
20
21
29
4
5
3
19
10
8
2
27
23
15
12
14
13
17
16
9
18
24
26
22
25
32
11
1
6
7
28
30,31
3443ET007 SC

MS 461
Carter de réservoir

Position	Numéro d'article	Description	Quantité	FromSerialNumber	ToSerialNumber	TechnicalInfo	Prix	Discount	Unit
1	1128 350 0850	Carter de réservoir							
2	1128 122 6603	Vis à embase							
3	1128 350 7600	Tuyau flexible							
4	0000 350 5800	Aération de réservoir							
5		Joint torique							
6	1128 656 1500	Pièce de protection							
7	9099 021 2770	Vis Parker 3,9x13							
8	1110 145 9001	Bouchon							
9	1128 123 7502	Douille							
10	1128 141 8600	Tuyau d'impulsions							
11	0000 967 7247	Pictogramme d'avertissement MS							
12	1128 180 0912	Arbre de commande							
13	0000 997 0227	Ressort de pression							
14	1128 182 1700	Curseur de commande							
15	1128 180 3501	Boîtier électrique							
16	1128 442 1600	Ressort de connexion							
17	1128 442 1601	Ressort de connexion							
18	9099 021 1760	Vis Parker 2,9x9,5							
19	0000 350 3518	Crépine d'aspiration							
20	0000 350 0533	Bouchon de réservoir							
21	9645 948 7734	Joint torique 25x3,5							

foretjardin.com

Position	Numéro d'article	Description	Quantité	FromSerialNumber	ToSerialNumber	TechnicalInfo	Prix	Discount	Unit
22	1128 182 1005	Manette des gaz							
23	1128 182 1500	Tringlerie des gaz							
24	1117 182 4500	Ressort coudé							
25	9371 470 2640	Goupille cylindrique 5x24							
26	1117 182 0805	Levier d'arrêt							
27	1128 791 0600	Monture de poignée							
28	9074 478 3076	Vis cylindrique IS-P4x19							
29	1128 124 2802	Filtre							
30		Plaque indicatrice (BR)							
31	0000 967 3500	Plaque indicatrice (USA)							
32	0000 967 4067	Avertissement Tamis pare-étincelles (USA)							

foretjardin.com

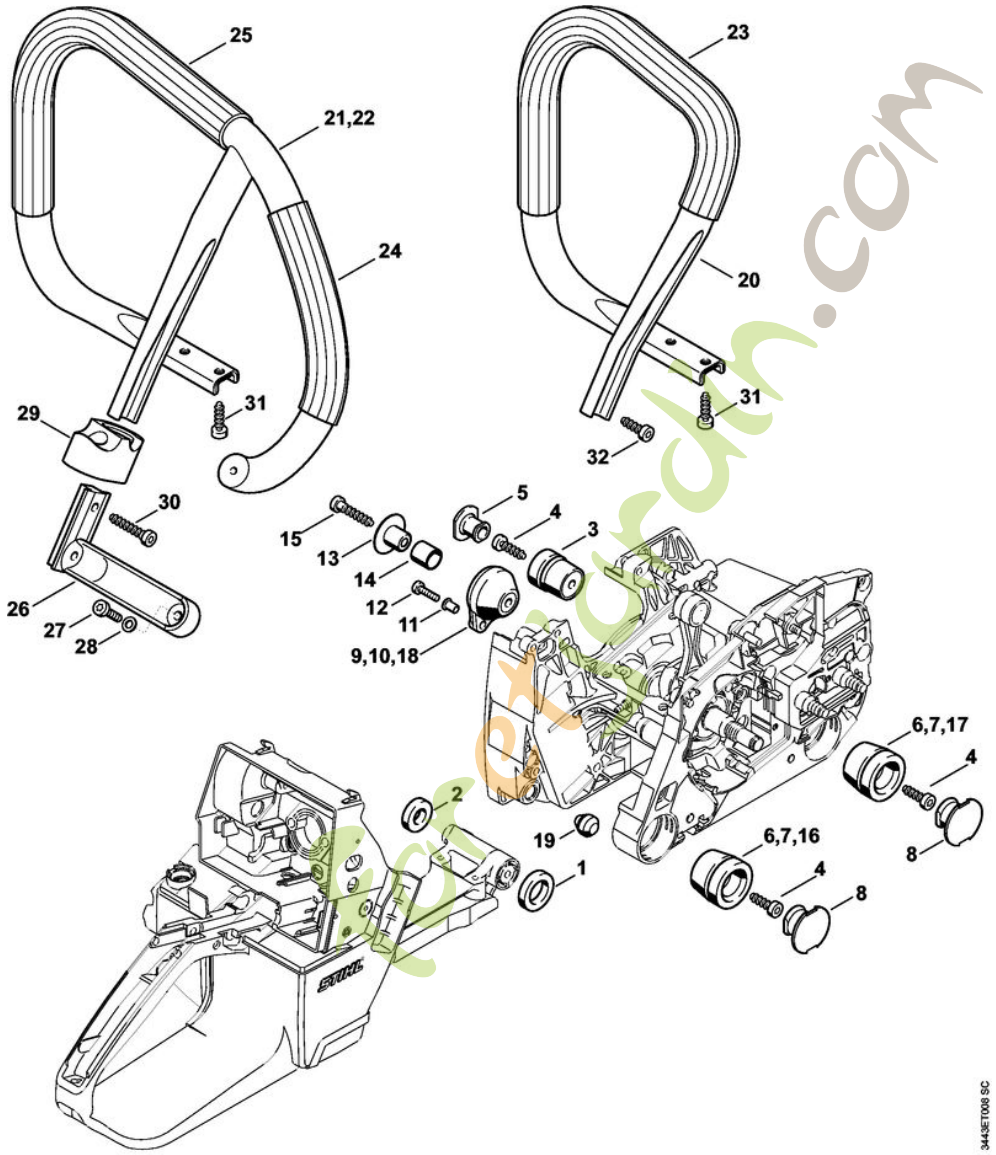
25
21,22
24
29
31
30
26
27
28
23
20
31
32
15
13
14
12
11
9,10,18
5
4
3
2
19
1
6,7,17
4
8
6,7,16
4
8
3443ET008 SC

MS 461
Système AV, Poignée tubulaire

Position	Numéro d'article	Description	Quantité	FromSerialNumber	ToSerialNumber	TechnicalInfo	Prix	Discount	Unit
1	1128 791 8401	Anneau							
2	1128 791 8400	Anneau							
3	1122 790 9905	Butoir annulaire 1122/05							
4	9074 478 4435	Vis cylindrique IS-P6x19							
5	1122 791 7301	Bouchon							
6	1121 790 9904	Butoir annulaire							
8	1125 791 7306	Bouchon							
9	1128 790 9909	Butoir annulaire							
11	9416 868 5630	Rivet tubulaire 5,5x0,5x6,8							
12	9022 313 0679	Vis cylindrique IS-M4x16							
13	1128 791 7200	Douille							
14	1128 792 8500	Tuyau							
15	9074 478 4675	Vis cylindrique IS-P6x32,5							
19	1133 791 5900	Butoir d'arrêt							
20	1128 790 1753	Poignée tubulaire							
23		Gaine de poignée 450 mm							
	0000 791 2009	Gaine de poignée Ø 19mm x 5 m							
31	9074 478 4435	Vis cylindrique IS-P6x19							
32	9074 478 4475	Vis cylindrique IS-P6x21,5							

foretjardin.com

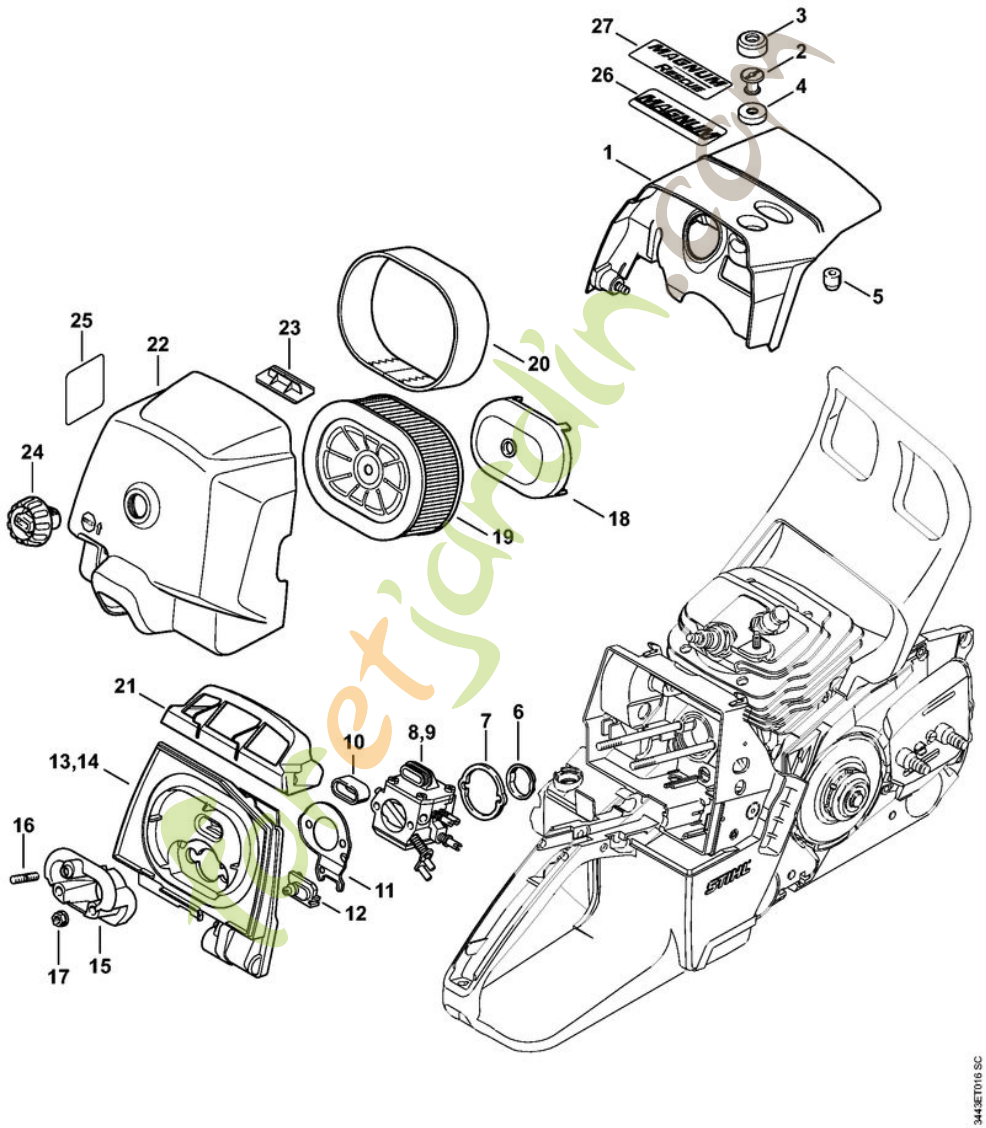
27
3
2
26
4
1
5
25
22
23
20
24
18
19
21
10
8,9
7
6
13,14
16
11
12
17
15
3443ET016 SC

MS 461
Capot, Filtre à air

Position	Numéro d'article	Description	Quantité	FromSerialNumber	ToSerialNumber	TechnicalInfo	Prix	Discount	Unit
1	1128 080 1635	Capot							
2	1121 084 7000	Écrou à fente							
3	1121 084 6901	Pièce isolante							
4	1135 028 1002	Douille							
5	1121 084 7100	Capuchon							
6	1117 141 1800	Douille							
7	1128 121 8600	Rondelle							
8	1128 120 0629	Carburateur HD-50A							
9	1128 120 0630	Carburateur HD-51A (BR)							
10	1124 121 9100	Manchon							
11	1128 121 7000	Chicane							
13	1128 141 0900	Socle de filtre							
15	1128 120 2202	Bride							
16	9121 319 0960	Goujon fileté M5x12x9							
17	9216 261 0700	Écrou à six pans M5							
18	1128 121 6900	Chicane							
19	0000 140 4402	Filtre à air HD2							
20	0000 141 0601	Préfiltre							
21	1128 141 6302	Déflecteur d'air							
22	1128 140 1009	Couvercle de filtre							
23	1128 141 4001	Curseur							

foretjardin.com

Position	Numéro d'article	Description	Quantité	FromSerialNumber	ToSerialNumber	TechnicalInfo	Prix	Discount	Unit
24	1124 140 9500	Écrou de verrouillage							
25	0000 967 7248	Pictogramme d'avertissement Bouchon de réservoir (USA)							
26	0000 967 1593	Plaque matricule Magnum (CDN, AUS, NZ, BR)							

foretjardin.com

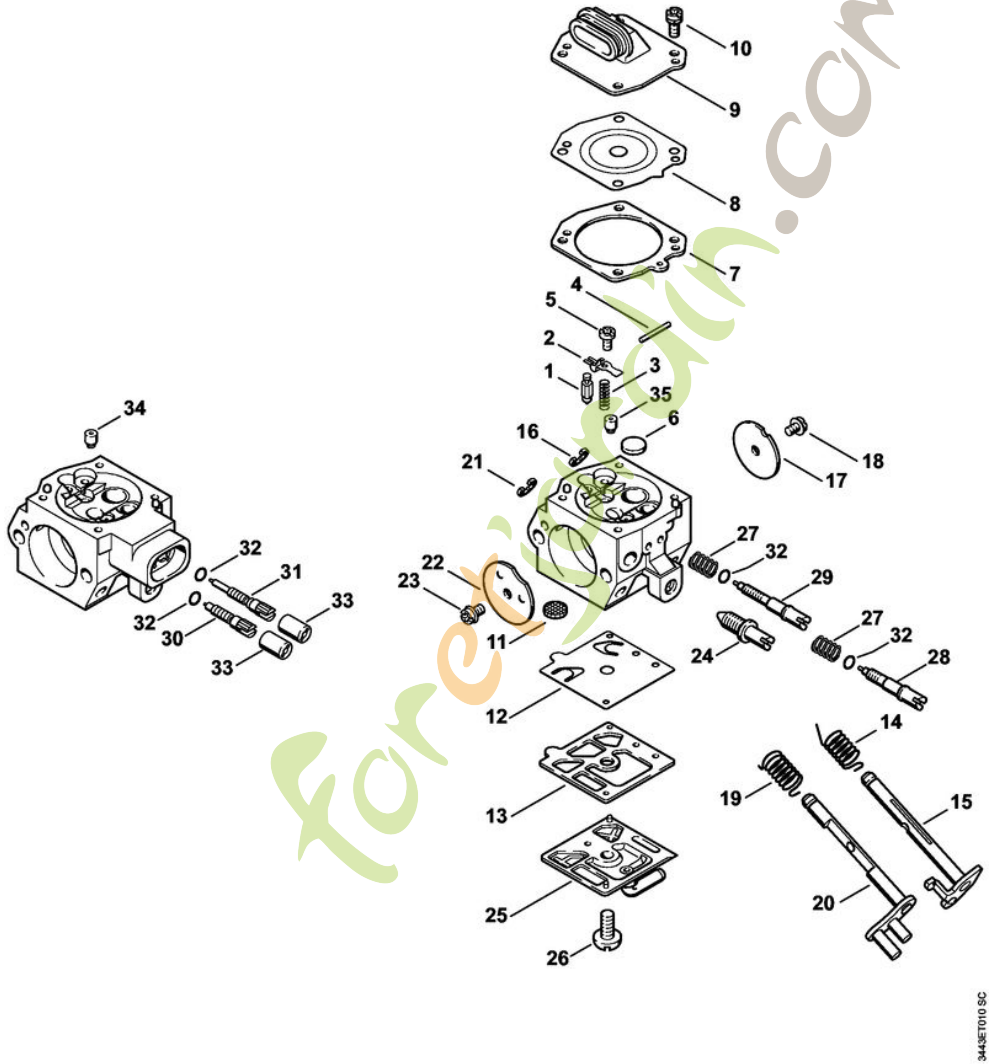
10
9
8
7
4
5
2
1
3
35
6
16
21
18
17
34
32
31
33
32
30
33
22
23
11
27
32
29
24
27
32
28
12
14
19
15
13
20
25
26
3443ET010 SC

MS 461
Carburateur HD-50, HD-51

Position	Numéro d'article	Description	Quantité	FromSerialNumber	ToSerialNumber	TechnicalInfo	Prix	Discount	Unit
	1128 120 0629	Carburateur HD-50A							
	1128 120 0630	Carburateur HD-51A (BR)							
1	4116 121 5100	Pointeau d'admission							
2	4116 121 5000	Levier de réglage d'admission							
3	1128 122 3002	Ressort							
4	1113 121 9200	Axe							
5	1114 122 7400	Vis à tête ronde							
6	4117 122 9402	Bouchon							
7	1128 129 0906	Joint							
8	4116 121 4700	Membrane de réglage							
9	1128 121 0801	Couvercle							
10	1121 122 7101	Vis							
11	1114 121 7800	Tamis							
12	4116 121 4800	Membrane de pompe							
13	4116 129 0902	Joint							
14	1127 122 3205	Ressort coudé							
15	1127 120 7100	Axe de papillon avec levier							
16	1117 122 9000	Circlip							
17	1128 121 3302	Papillon							
18	4224 122 7801	Vis à tête bombée fraisée							
19	1128 122 3207	Ressort coudé							

foretjardin.com

Position	Numéro d'article	Description	Quantité	FromSerialNumber	ToSerialNumber	TechnicalInfo	Prix	Discount	Unit
20	1128 120 7202	Axe de volet de démarrage avec levier							
21	1123 122 9000	Circlip							
22	1122 121 2900	Volet de démarrage							
23	1121 122 7102	Vis à tête ronde							
24	1127 122 6200	Vis de réglage de régime de ralenti							
25	1127 121 0800	Couvercle							
26	1114 122 7100	Vis							
27	1128 122 3003	Ressort (BR)							
28	1128 122 6704	Vis H de richesse à haut régime (BR)							
29	1128 122 6809	Vis L de richesse au ralenti (BR)							
30	4203 122 6703	Vis H de richesse à haut régime							
31	1128 122 6808	Vis L de richesse au ralenti							
32		Anneau de joint							
33	4203 121 2700	Capuchon							
34	1127 121 5602	Gicleur fixe 0.58							
35	1122 121 5604	Gicleur fixe 0.64 (BR)							
	1128 007 1066	Jeu de pièces de carburateur							

foretjardin.com

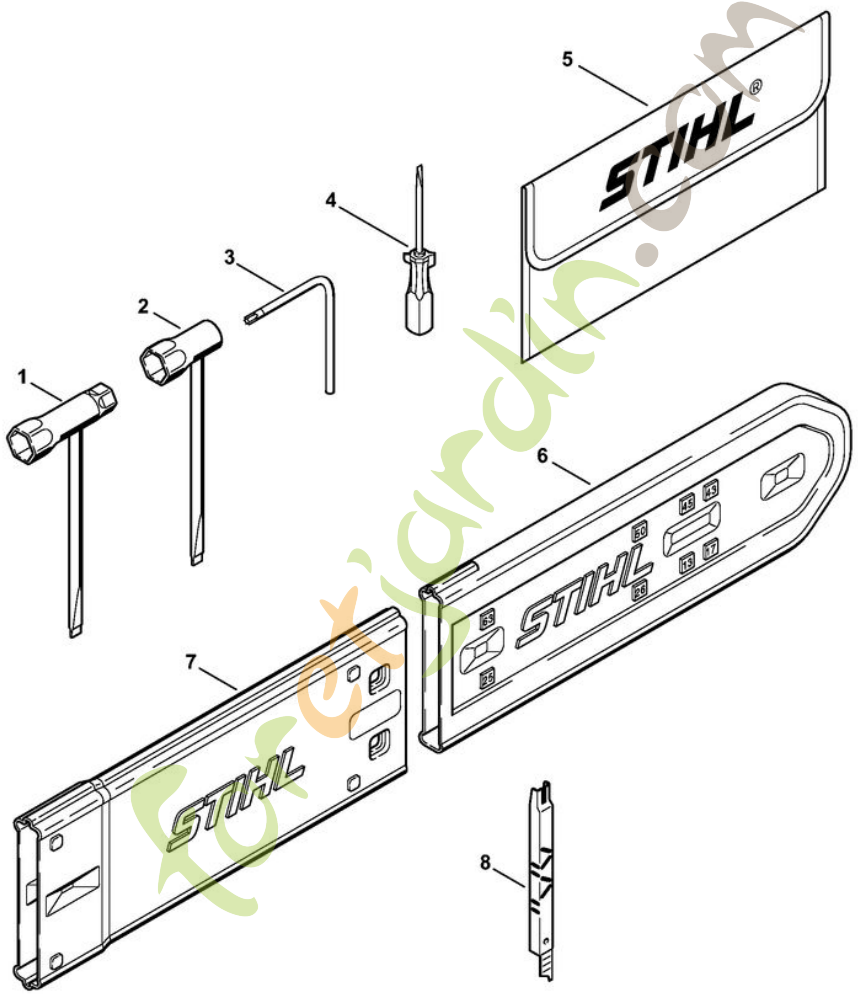
1
2
3
4
5
6
7
8
STIHL
1128-GET-0002-A0

MS 461
Outils, Accessoires optionnels

Position	Numéro d'article	Description	Quantité	FromSerialNumber	ToSerialNumber	TechnicalInfo	Prix	Discount	Unit
	1121 890 1400	Jeu d'outils							
1	1129 890 3401	Clé multiple							
3	0812 370 1000	Tournevis T27x120x70							
4	0000 890 2300	Tournevis							
5	0000 891 0810	Pochette à outils							
6	0000 792 9129	Protège-chaîne							
7	0000 792 9132	Protège-chaîne de rallonge à 63 cm							
8	1110 893 4000	Calibre d'affûtage							

foretjardin.com